LUMINAIRES SUR RAIL

GAMME LINOR ET LINOR ZOOM

+ PRODUIT

- Éco-conception : nombreux éléments remplaçables
- Nombreux choix d'angle d'émission
- IRC98 et R9>94

LA QUALITÉ DE LA LUMIÈRE AVANT TOUT

Utilisation d'une LED avec un excellent rendu des couleurs et notamment des rouges (IRC98 / R9>94).

Lentilles en PMMA interchangeables projetant une tâche très homogène.

Option de lentille zoom pour régler l'angle selon le besoin.

UN PROJECTEUR CONÇU POUR LE LUXE

Dimensions du produit permettant une intégration discrète (6cm de diamètre).

Driver in track pour un design encore plus intégré.

Bague de réglage du zoom parfaitement intégrée.

UN PRODUIT DURABLE ET ÉCO-CONÇU

Fabrication Française.

LED, lentille et driver remplaçable sur site par un installateur.

Évolutif en Bluetooth et DALI.

APPLICATIONS

Galeries, commerces, vitrines,...

photos non contractuelles - les données peuvent faire l'objet de modifications

LINOR - 25W - Driver in track

IP20 | IK06 | IRC 98 | 355° | 100° | ON OFF >15000 | 0.5 Kg | CE | RoHS | COMPATIBLE

LINOR est une gamme de projecteur LED au design épuré et minimaliste destinée à la mise en lumière de vos objets luxueux. L'utilisation d'une COB LED avec un excellent rendu des couleurs, d'une large gamme d'optique PMMA 50mm permet la mise en valeur précise et fidèle de vos produits. Les optiques, la LED et le driver sont interchangeables facilement pour une maintenance simplifiée et une démarche éco-responsable.

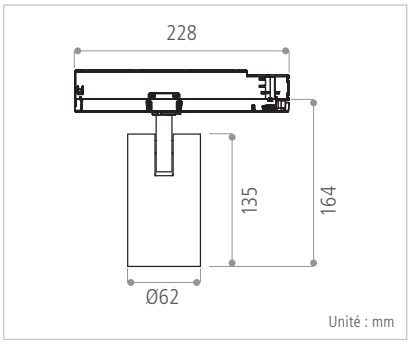

Type	Projecteur sur rail 3 allumages - driver in track
Matériaux / composants	Dissipateur thermique en aluminium - Collimateur Optique en PMMA de LEDIL
Couleurs	Blanc ou noir
Driver	INCLUS : driver standard «in track», sans flickering
Caractéristiques électriques d'entrée	198-264 VAC / 0,12 A / 50-60Hz (25 W)
Facteur de puissance	> 0,95
Type de LED	LED COB Citizen Natural Vivid High Density
Ellipse de MacAdam	< 3 SDCM
Durée de vie minimale	L80B10 = 50 000 h (Ta = 25°C)
Température de fonctionnement	-20°C / +35°C

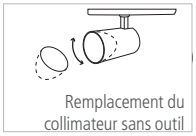
Remplacement du collimateur sans outil

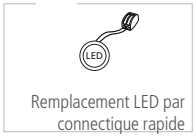

Remplacement LED par connectique rapide

Remplacement ou réglage driver possible

Détail - vue de face

VERSION	FLUX LUMINEUX SORTANT	PUISSANCE CONSOMMÉE (AVEC DRIVER)	EFFICACITÉ LUMINEUSE TOTALE (AVEC DRIVER)	T° DE COULEUR	ANGLE	BLANC	NOIR
25 W IRC 98	1800 lm	25,8 W	70 lm/W	3000 K	10°	**LIN25W930SSWH**	**LIN25W930SSBK**
					25°	**LIN25W930MWH**	**LIN25W930MBK**
					35°	**LIN25W930W35WH**	**LIN25W930W35BK**
					55°	**LIN25W930W55WH**	**LIN25W930W55BK**
	2000 lm		78 lm/W	4000 K	10°	**LIN25W940SSWH**	**LIN25W940SSBK**
					25°	**LIN25W940MWH**	**LIN25W940MBK**
					35°	**LIN25W940W35WH**	**LIN25W940W35BK**
					55°	**LIN25W940W55WH**	**LIN25W940W55BK**

Autres puissances disponibles sur demande

Options	LED de teinte spécifique : 3500K Système de gradation : DALI sur demande / Bluetooth Casambi sur demande Finition : autre RAL sur demande
Accessoires (vendus séparément)	Rail : 3 allumages / 3 allumages + Bus Collimateur optique de remplacement

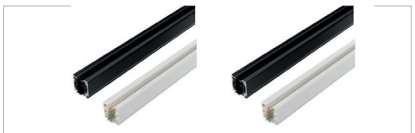
Rail 3 allumages / Rail 3 allumages + Bus

Collimateurs optiques